ՀԱՄԱԿԱՐԳԻ ԲՈՎԱՆԴԱԿՈՒԹՅՈՒՆԸ

Հ/Հ	ԱՆՎԱՆՈՒՄ	ՆՇՈՒՄ
01,02	Ընդհանուր տվյալներ	
03	Սարքավորումների տեղադրման սխեմա	
04	Բլոկ սխեմա	
05	Սարքավորումների տեղաբաշխման հատակագիծ նկուղային հարկում	
6	Սարքավորումների տեղաբաշխման հատակագիծ 1-րդ հարկում	
7	Սարքավորումների տեղաբաշխման հատակագիծ 2-րդ հարկում	
8	Սարքվորումների տեղադրման օրինակներ	
9	Սարքվորումների մասնագիր	

ՀՐԴԵՀԻ ԱՀԱԶԱՆԳՄԱՆ ՀԱՄԱԿԱՐԳ

Սույն նախագծում բոլոր տեխնիկական միջոցառումները մշակված են ՀՀ տարածքում գործող մարդկանց կյանքն ու առողջությունն ապահովող բնապահպանական, սանիտար-հիգիենիկ, հակահրդեհային և այլ նորմերի պահանջներին համապատասխան:

Համակարգի նախագծվող միջոցները մթնոլորտ վնասակար արտանետումներ չեն արտադրում:

Նախագծված է հրդեհի ահազանգման հասցեավորված համակարգ, որը հնարավորություն է տալիս ճշգրտությամբ որոշել տեղեկատվություն հաղորդող ազդասարքի տեղը և համապատասխան ձևով արձագանքել առաջացած տագնապի կամ անսարքության ազդանշաններին: Նախագծված հրդեհի ահազանգման համակարգը նախատեսված է հրդեհի օպերատիվ հայտնաբերման, աշխատակիցներին հրդեհի մասին նախազգուշացման, ինչպես նաև տագնապի ազդանանշանի ձևավորման համար՝ նախապես տրված ալգորիթմներին համապատասխան: Բոլոր ազդասարքերը տեղադրված են այն հաշվարկով, որպեսզի անհրաժեշտ ժամանակին հայտնաբերվի ահազանգման տեղամասը:
Համակարգն աշխատում է երկու ռեժիմով «Ավտոմատ միացում» և «Ձեռքով միացում»:

«ԱՎՏՈՄԱՏ ՄԻԱՑՈՒՄ» ՌԵԺԻՄ

Աշխատանքի հերթապահ ռեժիմում գծի վերահսկիչը պաշտպանվող տարածքներում իրականացնում է հրդեհի ազդարարման համակարգի երկլարանի գծի վերահսկողություն: Հրդեհի ժամանակ կառավարման վահանակից պահակային ծառայության տարածք, ինչպես նաև լուսաձայնային ազդարարներին տրվում է համապատասխան ձայնային և լուսային ազդանշան:

Ռելեային բլոկը ապահովում է նախազգուշական ազդանշանի միացումը:

«ՁԵՌՔՈՎ ՄԻԱՑՈՒՄ» ՌԵԺԻՄ

Ձեռքով միացումը իրականացվում է ձեռքի ղեկավարմամբ հասցեային ազդասարքերից: Ձեռքով իրազեկում ռեժիմում սարքը սկսում է աշխատել այնպես, ինչպես նշված է «Ավտոմատ միացում» բաժնում, բացառությամբ հիշեց ծանուցողներից:

ՄԱԼՈՒԽԱՅԻՆ ՑԱՆՑ

Մալուխային ցանցը կատարվում է 1x2x0.97մմ, 1x2x0.80մմ հրակայուն մալուխներով:
Ազդասարքերի օղակային համակցման և լուսաձայնային ազդարարների միացման համար օգտագործվում է 1x2x0.97մմ հրակայուն մալուխ: Մալուխները անց են կացվում պլաստմասե ճկախողովակի միջով: Ձեռքի հասցեային ազդարարներին մոտեցող մալուխները ազդարար են հասնում նույնպես պլաստմասե ճկախողովակներում (Տես. սարքավորումների տեղադրման օրինակներ):

Պաշտպանվող տարածքում և ճանապարհների երկայնքով համակարգի մալուխները տեղադրվում են ուժային, լուսավորման մալուխներից և լարերից առանձին:

ՆՈՐՄԱՏԻՎԱՅԻՆ ՓԱՍՏԱԹՂԹԵՐԻ ՑՈՒՑԱԿ.

Տիպային տեխնիկական լուծումը մշակվել է գործող նորմերին, կանոններին, ստանդարտներին համապատասխան և բավարարում է շրջակա միջավայրի պահպանման պահանջները:
ՀՀՇՆ IV-11.03-03-02 (ՄՄՆ 2.02-05-2000)
«ԱՎՏՈԿԱՅԱՆԱՏԵՂԵՐ» ՇԻՆԱՐԱՐԱԿԱՆ ՆՈՐՄԵՐԻ ՀԱՍՏԱՏՄԱՆ ՄԱՍԻՆ
ՀՀՇՆ IV-11.03.02-04 (ՄՄՆ 3.02.02-2002)
«ՊԱՀԵՍՏԱՅԻՆ ՇԵՆՔԵՐ» ՇԻՆԱՐԱՐԱԿԱՆ ՆՈՐՄԵՐԸ ՀԱՍՏԱՏԵԼՈՒ ՄԱՍԻՆ
ՀՀՇՆ II-8.03-96 (ՄՄՆ-2.04-05-95)
«ԱՐՀԵՍՏԱԿԱՆ ԵՎ ԲՆԱԿԱՆ ԼՈՒՍԱՎՈՐՈՒՄ» ՇԻՆԱՐԱՐԱԿԱՆ ՆՈՐՄԵՐՈՒՄ ՓՈՓՈԽՈՒԹՅՈՒՆՆԵՐ ԵՎ ԼՐԱՑՈՒՄՆԵՐ ԿԱՏԱՐԵԼՈՒ ՄԱՍԻՆ
ՀՀՇՆ II-8.04.02.-2005
«ՇԵՆՔԵՐԻ ԵՎ ՇԻՆՈՒԹՅՈՒՆՆԵՐԻ ՀՐԴԵՀԱՅԻՆ ԱՎՏՈՄԱՏԻԿԱ» ՇԻՆԱՐԱՐԱԿԱՆ ՆՈՐՄԵՐԸ ՀԱՍՏԱՏԵԼՈՒ ՄԱՍԻՆ
ՀՀՇՆ IV-11.03.03-2002 (ՄՄՆ 2.02.05-2000)
«ԱՎՏՈԿԱՅԱՆԱՏԵՂԵՐ» ՇԻՆԱՐԱՐԱԿԱՆ ՆՈՐՄԵՐՈՒՄ ՓՈՓՈԽՈՒԹՅՈՒՆՆԵՐ ԵՎ ԼՐԱՑՈՒՄՆԵՐ ԿԱՏԱՐԵԼՈՒ ՄԱՍԻՆ
ՀՀՇՆ IV-12.04.01-2010
«ՕՊՏԻԿԱՄԱԼՈՒԽԱՅԻՆ ՀԱՂՈՐԴԱԿՑՈՒԹՅԱՆ ԳԾԵՐԻ ՍՏՈՐԳԵՏՆՅԱ ՏԵՂԱԴՐՈՒՄ. ՆԱԽԱԳԾՄԱՆ ՆՈՐՄԵՐ» ՇԻՆԱՐԱՐԱԿԱՆ ՆՈՐՄԵՐԸ ՀԱՍՏԱՏԵԼՈՒ ՄԱՍԻՆ
No 123-ԴՕ Դաշնային օրենք Ռուսաստանի Դաշնության «Հրշեջ անվտանգության պահանջների մասին տեխնիկական կանոնակարգ» առ 22.07.2008 թ.:

ԳՈՍՏ 21.101-97 ՍՊՊՀ «Նախագծային և աշխատանքային փաստաթղթերի հիմնական պահանջները»:
ՂՓ (Ղեկավար փաստաթուղթ) 25.953-90 «Հակահրդեհային, հրշեջ, պահակա-հրշեջ ազդանշանային ավտոմատ համակարգեր: Կապի տարրերի պայմանական գրաֆիկական նշանակումները»:
ՂՓ 78.145-93 Պահակային, հրշեջ և պահակա-հրշեջ ազդանշանային համակարգեր և համալիրներ: Աշխատանքների կատարման կանոններ:
ՍՆիՊ 11.01-95 Ձեռնարկությունների, շենքերի ու շինությունների շինարարության փաստաթղթերի մշակման, համաձայնեցման, հաստատման կարգի և կազմի հրահանգիչ:
ՍՊ 2.13130-2009 Հակահրդեհային պաշտպանության համակարգեր: Էվակուացիոն ուղիներ և ելքեր:
ՍՊ 3.13130.2009 Հակահրդեհային պաշտպանության համակարգեր: Հրդեհի ժամանակ մարդկանց իրազեկման և էվակուացիայի կառավարման համակարգ: Հրշեջ անվտանգության պահանջներ:
ՍՊ 4.13130.2009 Հակահրդեհային պաշտպանության համակարգեր: Պաշտպանվող օբյեկտներում հրդեհի տարածման սահմանափակում: Ծավալա-պլանավորման և կոնստրուկտիվ լուծումների պահանջներ:
ՍՊ 5.13130.2009 Հակահրդեհային պաշտպանության համակարգեր: Հրշեջ ազդանշանային և հակահրդեհային ավտոմատ համակարգի տեղադրում: Նախագծման նորմեր և կանոններ:
ՍՊ 12.13130.2009 Տարածքների, շենքերի և արտաքին շինությունների հրդեհաբռնկման և հրշեջ վտանգի դասերի սահմանում:
ԳՈՍՏ Ր 53283-2009 Գազային ավտոմատ հակահրդեհային սարքավորումներ: Տեղաբաշխման սարքեր: Ընդհանուր տեխնիկական պահանջներ: Մեթոդներ և փորձարկումներ:
ՍՆիՊ 21.01-97 Շենքերի և շինությունների հրշեջ անվտանգություն:
ՀԱՆ (Հրշեջ անվտանգության նորմեր) 76-98 Հրշեջ դետեկտորներ: Ընդհանուր տեխնիկական պահանջներ:

ՊԱՇՏՈՆ	ԱՆՈՒՆ, ԱԶԳԱՆՈՒՆ	ՍՏՈՐԱԳՐ.	ԱՄԻՍ	ՀՀ ԱՐՄԱՎԻՐԻ ՄԱՐԶԻ ՄԵԾԱՄՈՐ ՀԱՄԱՅՆՔԻ ՆՈՐ ԿԵՍԱՐԻԱ ԲՆԱԿԱՎԱՅՐԻ ՄԱՆԿԱՊԱՐՏԵԶԻ ԿԱՌՈՒՑՈՒՄ			
ՆԳՃ	Թ. ՀՄԱՅԱԿՅԱՆ						
ՆԱԽԱԳԾԵՑ	Ս. ՄԻՐԶՈՅԱՆ			ՀՐԴԵՀԻ ԱԶԴԱՐԱՐՄԱՆ ՀԱՄԱԿԱՐԳ	ՓՈՒԼ	ԹԵՐԹ	ԹԵՐԹԵՐ
					ԱՆ	1	
				Ընդհանուր տվյալներ	«ՋԻ ԷՄ ԲԻ ԳՐՈՒՊ» ՍՊԸ		

ՍԱՐՔԱՎՈՐՈՒՄՆԵՐԻ ԷԼԵԿՏՐԱՍՆՈՒՑՈՒՄՆ ՈՒ ՀՈՂԱՆՑՈՒՄԸ.

Համաձայն ԷՏԿ (էլեկտրական սարքերի տեղադրման կանոններ)-98, հրդեհի ահազանգման համակարգը էլեկտրամատակարարման հուսալիության ապահովման մասով հանդիսանում է հատուկ 1-ին դասի էլեկտրաընդունիչ: Սարքերի էլեկտրասնուցումը իրականացվում է փոփոխական հոսանքի աղբյուրից՝ վթարային ռեժիմում ավտոմատ փոխանցմամբ ռեզերվային սնուցման մարտկոցներից (12Վ, 7Ա*ժ) , որոնք տեղադրված են պահուստային սնուցման աղբյուրների ներսում:

Սնուցումը կատարվում է միֆազ ցանցից 220Վ 50 Հց:

Հրդեհի ահազանգման համակարգի էլեկտրասնուցումը պետք է իրականացվի վահանակի ազատ խմբից: Սարքավորման և սարքերի հողանցումը պետք է կատարվի ՍՆիՊ 3.05.06-85, ԷՏԿ-98 պահանջներին, արտադրող ձեռնարկությունների տեխնիկական փաստաթղթերին համապատասխան:

Մարտկոցների տարողունակության հաշվարկը կատարվում է 24 +3 ժամ սկզբունքով, որտեղ 24-ը դա նորմալ աշխատանքային իրավիճակում համակարգի աշխատունակության ապահովումն է հիմնական սնուցման 24 ժամով խափանման դեպքում, իսկ 3-ը դա տագնապի ժամանակ համակարգի աշխատունակության ապահովումն է հիմնական սնուցման 3 ժամով խափանման դեպքում:

Մարդկանց անվտանգության ապահովման համար համակարգի շահագործման ժամանակ պետք է նախատեսել հուսալի պաշտպանիչ հողանցումը (զրոյացում) տեղադրվող սարքավորման ԷՏԿ և շահագործման փաստաթղթերին համապատասխան:

Տեղադրված է 1 հատ 12Վ 3Ա պահուստային սնուցման աղբյուր:

ՏԵԽՆԻԿԱԿԱՆ ՀՍԿՈՂՈՒԹՅԱՆ ԱՆՑԿԱՑՈՒՄԸ

Տեխնիկական հսկողությունն իրականացվում է հետևյալ փուլերում՝

- նախագծի մշակում (փորձարկում),
- մոնտաժ և կարգաբերումներ,
- համակարգը շահաբերծման ընդունելիս:

Նախագծային փաստաթղթերը համաձայնեցվում են պատվիրատուի և ՊՀԾ հետ:

Օբյեկտների սարքավորման գծով մոնտաժային և սկզբնական-կարգաբերական աշխատանքների կատարման տեխնիկական հսկողությունն անցկացնելիս իրականացվում է՝

- մոնտաժային կազմակերպության արտոնագրի ստուգում,
- նախագծա-նախահաշվային փաստաթղթերի գործողության ժամկետի հսկողություն,
- մոնտաժային և սկզբնական-կարգաբերական աշխատանքների սկզբի ժամկետի հսկողություն,
- կիրառվող սարքավորման արտոնագրման վերահսկողություն,
- նախագծային փաստաթղթերի, նորմատիվա-տեխնիկական փաստաթղթերին համապատասխան կատարվող աշխատանքների որակի ստուգում:

Ստորաբաժանման տեխնիկական հսկողության անցկացման արդյունքների ձևակերպման համար այն իրականացնողները պետք է վարեն տեխնիկական հսկողության ամփոփիչ և անհատական մատյաններ: Մատյանների ձևերն ու բովանդակությունը բերված են ՊՓ 78.146-93:

ՏԵԽՆԻԿԱԿԱՆ ՍՊԱՍԱՐԿՈՒՄՆ ՈՒ ՊԱՀՊԱՆՈՒՄԸ.

Հրդեհի ահազանգման համակարգի տեխնիկական սպասարկման հիմնական նշանակությունը հանդիսանում է նրանց պահպանումը աշխատունակ վիճակում շահագործման ամբողջ ժամկետի ընթացքում հրդեհների և բռնկումների ժամանակ համակարգի աշխատունակության ապահովման նպատակով:

Հրդեհի ահազանգման համակարգի տեխնիկական սպասարկման և վերանորոգման կառուցվածքն իր մեջ ներառում է հետևյալ աշխատանքները՝

- տեխնիկական սպասարկում,
- պլանային ընթացիկ վերանորոգում,
- պլանային կապիտալ վերանորոգում,
- արտապլանային վերանորոգում:

Ընթացիկ վերանորոգմանն է վերաբերում համակարգի սարքավորման պլանային աշխատանքի հսկողություն, հայտնաբերված թերությունների վերացում, կարգավորում, կարգաբերում, փորձարկում և ստուգում:տաթղթերին համապատասխան:

էլեկտրասնուցման աղբյուրների հաշվարկ

Սարքավորումների շահագործման համար անհրաժեշտ էլեկտրաէներգիայի մատակարարման հաշվարկը՝ 24(t_h) ժամվա ընթացքում <<հերթապահ>> ռեժիմում 3($t_{տա}$) ժամվա ընթացքում <<տագնապ>> ռեժիմում

	Բեռը		Հերթապահ ռեժիմ		Տագնապի ռեժիմ	
	Անվանում	Քանակ	Սպառվող հոսանք(միավ.), Ա	Սպառվող հոսանք(ընդ.), Ա	Սպառվող հոսանք(միավ.), Ա	Սպառվող հոսանք(ընդ.), Ա
	С2000М	1	0,06	0.0600	0,12	0.1200
GB	С2000-КДЛ	1	0,08	0.0800	0,08	0.0800
	С2000-СП2	1	0,001	0.0010	0,0010	0.0010
	ДИП-34А-03	50	0,0005	0.0250	0,0005	0.0250
	С2000-ИП-03	3	0,0005	0.0015	0,0005	0.0015
	ИПР513-3АМ	9	0,0005	0.0045	0,0005	0.0045
	GB	1	0,0400	0.0400	0,0400	0.0400
	Маяк-12-КП	7	0,00	0.00	0,02	0.1400
	Маяк-12-КПМ	1	1,00	1.00	1,02	1.0200
Ընդհանուր սպառում , Ա			0.1520		0.2920	
Մարտկոցի հաշվարկված հզորություն, Ա*ժ (C)			5.8812			

Հաշվարկում օգտագործվել է հետևյալ բանաձևը՝

$C=k*(I_h*t_h+I_{տա}*t_{տա})$ որտեղ՝

C - ակումյատորային Մարտկոցի հաշվարկված հզորություն Ա*ժ;

k - ակումյատորային մարտկոցի լիցքաթափման գործակից, հավասար 1,3-ի;

I_h - հերթապահ ռեժիմում օգտագործվող հոսանք;

t_h - ակումյատորային մարտկոցի աշխատաժամանակը հերթապահ ռեժիմում;

$I_{տա}$ - տագնապի ռեժիմում օգտագործվող հոսանք;

$t_{տա}$ - ակումյատորային մարտկոցի աշխատաժամանակը տագնապի ռեժիմում;

Համակարգերի պահուստային սնուցման համար օգտագործվում է մեկ հատ 12Վ 3Ա պահուստային սնուցման սարք, տեղադրված է նաև 7Ա*ժ մարտկոց:

ՊԱՇՏՈՆ	ԱՆՈՒՆ, ԱԶԳԱՆՈՒՆ	ՍՏՈՐԱԳՐ.	ԱՄԻՍ	ՀՀ ԱՐՄԱՎԻՐԻ ՄԱՐԶԻ ՄԵԾԱՄՈՐ ՀԱՄԱՅՆՔԻ ՆՈՐ ԿԵՍԱՐԻԱ ԲՆԱԿԱՎԱՅՐԻ ՄԱՆԿԱՊԱՐՏԵԶԻ ԿԱՌՈՒՑՈՒՄ			
ՆԳՃ	Թ. ՀՄԱՅԱԿՅԱՆ						
ՆԱԽԱԳԾԵՑ	Ս. ՄԻՐԶՈՅԱՆ			ՀՐԴԵՀԻ ԱԶԴԱՐԱՐՄԱՆ ՀԱՄԱԿԱՐԳ	ՓՈՒԼ	ԹԵՐԹ	ԹԵՐԹԵՐ
					ԱՆ	2	
				Ընդհանուր տվյալներ	«ՋԻ ԷՄ ԲԻ ԳՐՈՒՊ» ՍՊԸ		

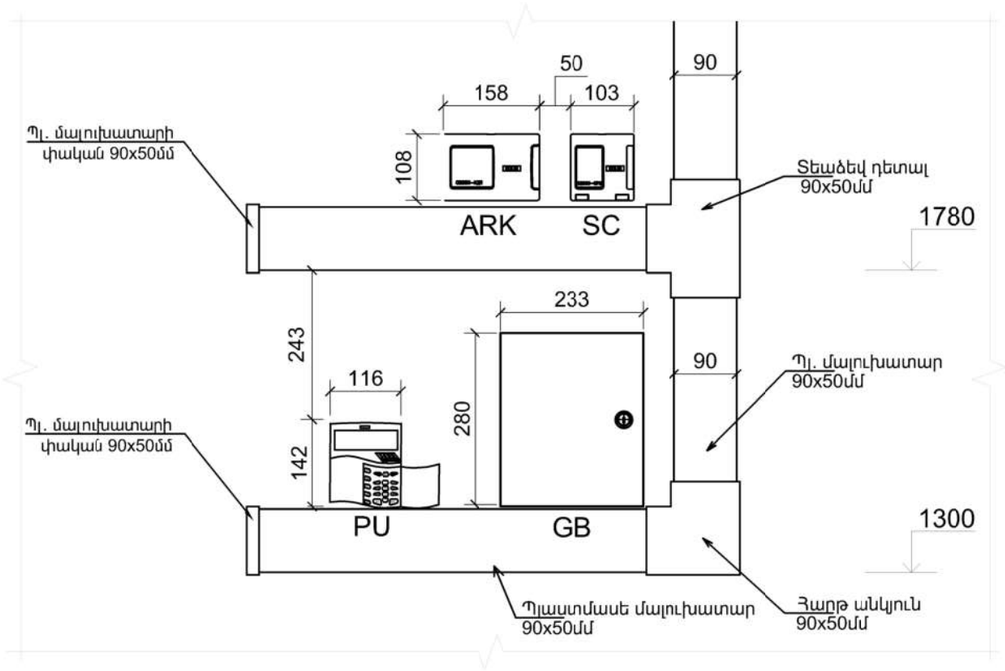

ՀԱՄԱԿԱՐԳԻ ԷԼԵՄԵՆՏՆԵՐԻ ՑՈՒՑԱԿ

Նշում	Անվանում	Քանակ	Չափ. միավ.
PU	Կառավարման վահանակ	1	հատ
ARK	Երկլարանի գծի վերահսկիչ	1	հատ
SC	Հասցեային ռելեային բլոկ	1	հատ
GB	Պահուստային սնուցման աղբյուր	1	հատ
	Պլաստմասե մալուխատար 90x50x2000մմ	1	մ
	Պլաստմասե մալուխատարի հարթ անկյուն 90x50մմ	1	հատ
	Պլաստմասե մալուխատարի տեաձեվ դետալ 90x50մմ	1	հատ
	Պլաստմասե մալուխատարի փական 90x50մմ	2	հատ

ՊԱՇՏՈՆ	ԱՆՈՒՆ, ԱԶԳԱՆՈՒՆ	ՍՏՈՐԱԳՐ.	ԱՄԻՍ	ՀՀ ԱՐՄԱՎԻՐԻ ՄԱՐԶԻ ՄԵԾԱՄՈՐ ՀԱՄԱՑՆՔԻ ՆՈՐ ԿԵՍԱՐԻԱ ԲՆԱԿԱՎԱՅՐԻ ՄԱՆԿԱՊԱՐՏԵԶԻ ԿԱՌՈՒՑՈՒՄ			
ՆԳՃ	Թ. ՀՄԱՅԱԿՅԱՆ						
ՆԱԽԱԳԾԵՑ	Ս. ՄԻՐԶՈՅԱՆ			ՀՐԴԵՀԻ ԱԶԴԱՐԱՐՄԱՆ ՀԱՄԱԿԱՐԳ	ՓՈՒԼ	ԹԵՐԹ	ԹԵՐԹԵՐ
					ԱՆ	3	
				Սարքավորումների տեղադրման սխեմա	«ՋԻ ԷՄ ԲԻ ԳՐՈՒՊ» ՍՊԸ		

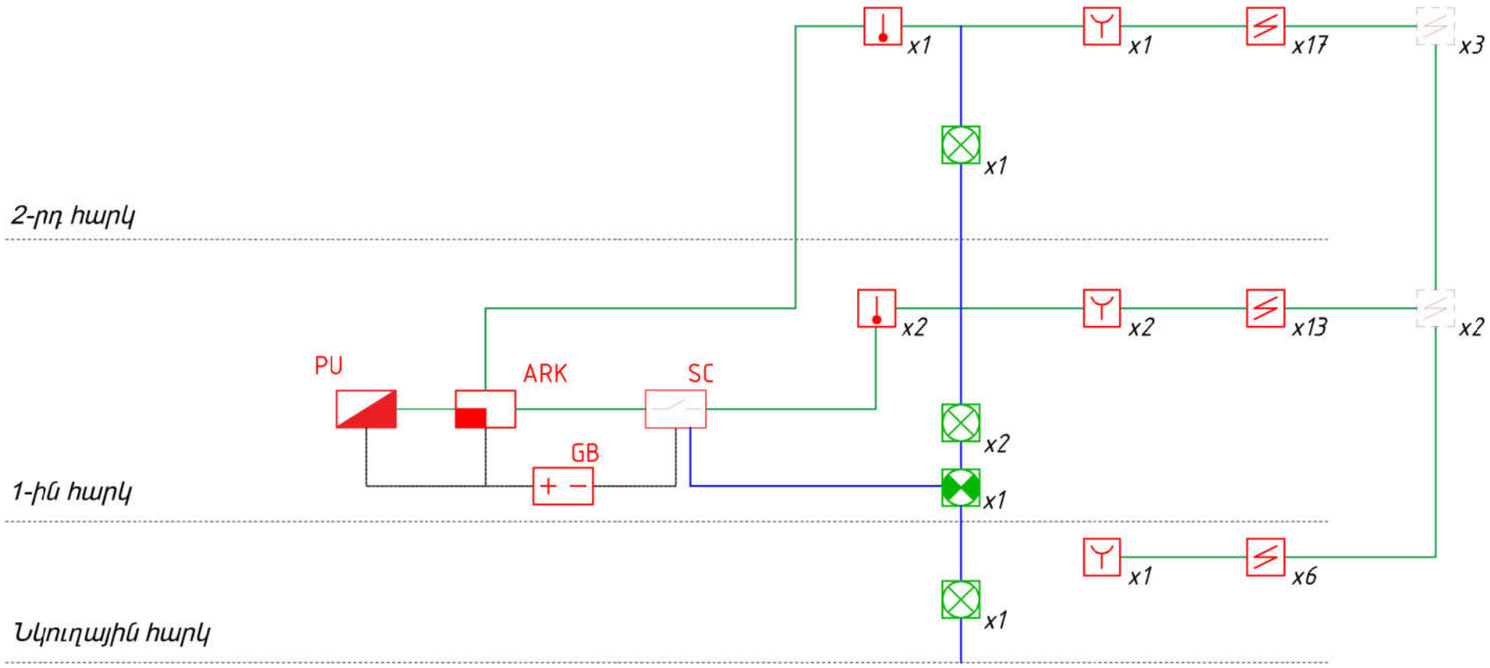

Պայմանական նշաններ

Անվանում	Նշում
Կառավարման վահանակ	
Երկլարանի գծի վերահսկիչ	
Հաստեային ռելեային բլոկ	
Պահուստային սնուցման աղբյուր	+ −
Հաստեային ծխի ազդասարք	
Հաստեային ջերմային ազդասարք	
Ձեռքի ղեկավարմամբ հաստեային ազդասարք	
Համակցված լուսաձայնային ազդարար	
Հոսակային մալուխ 1x2x0,9 7	
Հոսակային մալուխ 1x2x0.8	
Սնուցման մալուխ 2x1	

ՊԱՇՏՈՆ	ԱՆՈՒՆ, ԱԶԳԱՆՈՒՆ	ՍՏՈՐԱԳՐ.	ԱՄԻՍ	ՀՀ ԱՐՄԱՎԻՐԻ ՄԱՐԶԻ ՄԵԾԱՄՈՐ ՀԱՄԱՅՆՔԻ ՆՈՐ ԿԵՍԱՐԻԱ ԲՆԱԿԱՎԱՅՐԻ ՄԱՆԿԱՊԱՐՏԵԶԻ ԿԱՌՈՒՑՈՒՄ			
ՆԳՃ	Թ. ՀՄԱՅԱԿՅԱՆ						
ՆԱԽԱԳԾԵՑ	Ս. ՄԻՐԶՈՅԱՆ			ՀՐԴԵՀԻ ԱԶԴԱՐԱՐՄԱՆ ՀԱՄԱԿԱՐԳ	ՓՈՒԼ	ԹԵՐԹ	ԹԵՐԹԵՐ
					ԱՆ	4	
				ԲԼՈԿ ՍԽԵՄԱ	«ՋԻ ԷՄ ԲԻ ԳՐՈՒՊ» ՍՊԸ		

ՆԿՈՒՂԱՅԻՆ ՀԱՐԿԻ ՀԱՏԱԿԱԳԻԾ Մ1:100

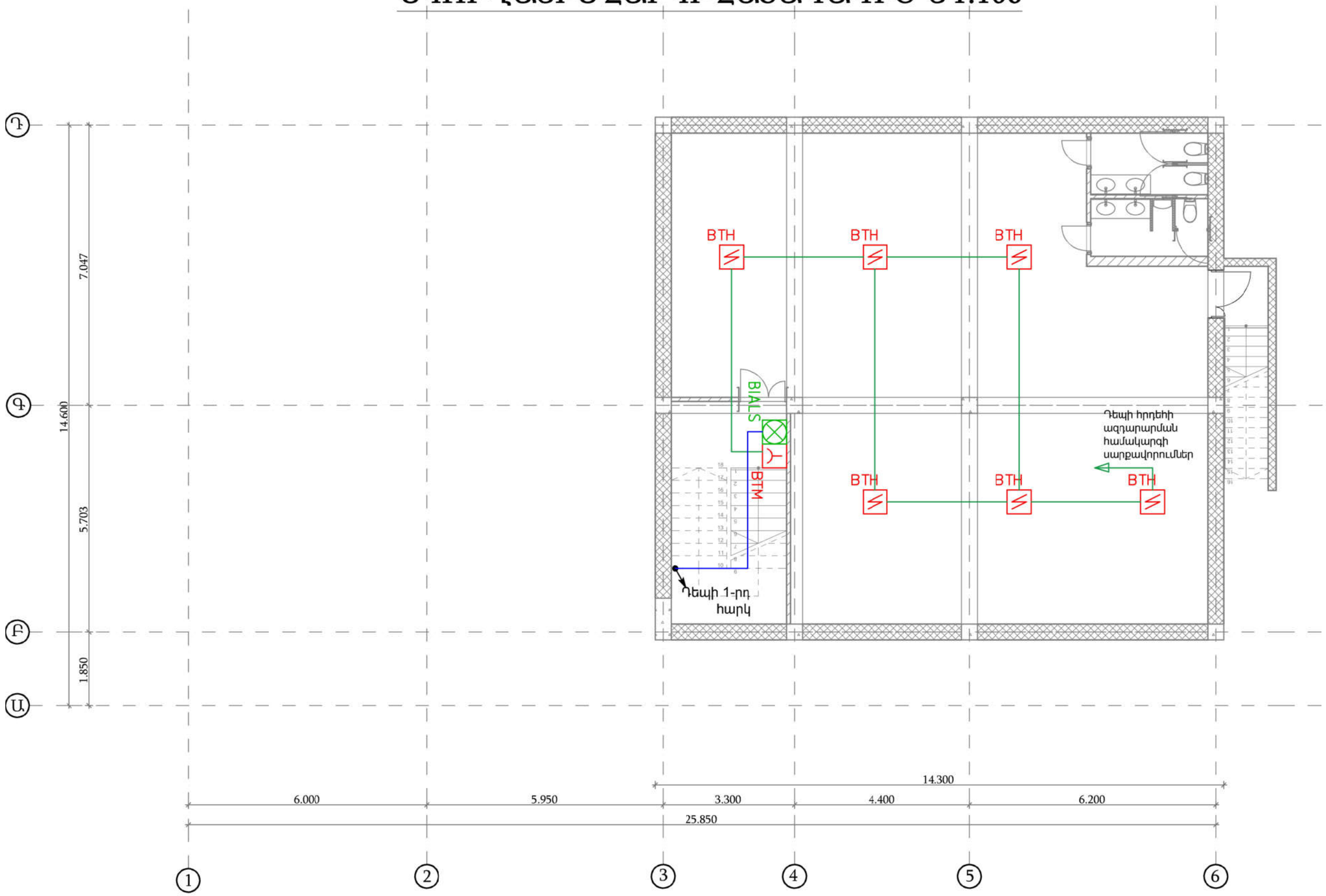

Պայմանական նշաններ

Անվանում	Նշում
Հասցեային ծխի ազդասարք	
Հասցեային ծխի ազդասարք (ներառաստաղային)	
Հասցեային ջերմային ազդասարք	
Ձեռքի ղեկավարմամբ հասցեային ազդասարք	

Պայմանական նշաններ

Անվանում	Նշում
Համակցված լուսաձայնային ազդարար	
Հրակայուն մալուխ 1x2x0,9 7	

ՊԱՇՏՈՆ	ԱՆՈՒՆ, ԱԶԳԱՆՈՒՆ	ՍՏՈՐԱԳՐ.	ԱՄԻՍ	ՀՀ ԱՐՄԱՎԻՐԻ ՄԱՐԶԻ ՄԵԾԱՄՈՐ ՀԱՄԱՅՆՔԻ ՆՈՐ ԿԵՍԱՐԻԱ ԲՆԱԿԱՎԱՅՐԻ ՄԱՆԿԱՊԱՐՏԵԶԻ ԿԱՌՈՒՑՈՒՄ			
ՆԳՃ	Թ. ՀՄԱՅԱԿՅԱՆ			ՀՐԴԵՀԻ ԱԶԴԱՐԱՐՄԱՆ ՀԱՄԱԿԱՐԳ	ՓՈՒԼ	ԹԵՐԹ	ԹԵՐԹԵՐ
ՆԱԽԱԳԾԵՑ	Ս. ՄԻՐԶՈՅԱՆ				ԱՆ	5	
				ՆԿՈՒՂԱՅԻՆ ՀԱՐԿԻ ՀԱՏԱԿԱԳԻԾ Մ1:100	«ՋԻ ԷՄ ԲԻ ԳՐՈՒՊ» ՍՊԸ		

ԱՌԱՋԻՆ ՀԱՐԿԻ ՀԱՏԱԿԱԳԻԾ Մ1:100

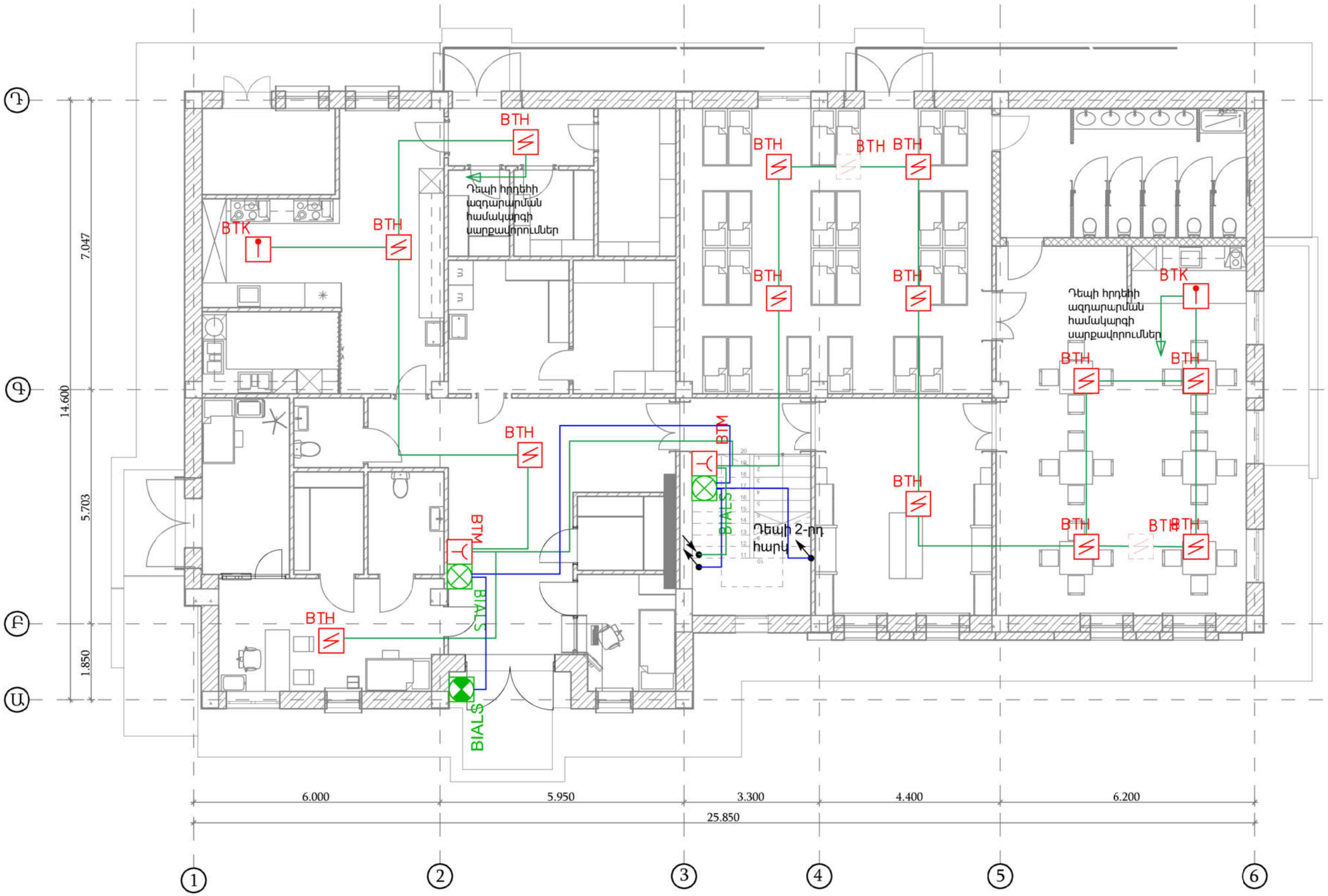

Պայմանական նշաններ

Անվանում	Նշում
Հասցեային ծխի ազդասարք	
Հասցեային ծխի ազդասարք (ներառաստաղային)	
Հասցեային ջերմային ազդասարք	
Ձեռքի ղեկավարմամբ հասցեային ազդասարք	

Պայմանական նշաններ

Անվանում	Նշում
Համակցված լուսաձայնային ազդարար	
Հրակայուն մալուխ 1x2x0,9 7	

ՊԱՇՏՈՆ	ԱՆՈՒՆ, ԱԶԳԱՆՈՒՆ	ՍՏՈՐԱԳՐ.	ԱՄԻՍ	ՀՀ ԱՐՄԱՎԻՐԻ ՄԱՐԶԻ ՄԵԾԱՄՈՐ ՀԱՄԱՅՆՔԻ ՆՈՐ ԿԵՍԱՐԻԱ ԲՆԱԿԱՎԱՅՐԻ ՄԱՆԿԱՊԱՐՏԵԶԻ ԿԱՌՈՒՑՈՒՄ			
ՆԳՃ	Թ. ՀՄԱՅԱԿՅԱՆ					
ՆԱԽԱԳԾԵԹ	Ս. ՄԻՐՋՈՅԱՆ			ՀՐԴԵՀԻ ԱԶԴԱՐԱՐՄԱՆ ՀԱՄԱԿԱՐԳ	ՓՈՒԼ	ԹԵՐԹ	ԹԵՐԹԵՐ
					ԱՆ	6	
				ԱՌԱՋԻՆ ՀԱՐԿԻ ՀԱՏԱԿԱԳԻԾ Մ1:100	«ՋԻ ԷՄ ԲԻ ԳՐՈՒՊ» ՍՊԸ		

ԵՐԿՐՈՐԴ ՀԱՐԿԻ ՀԱՏԱԿԱԳԻԾ Մ1:100

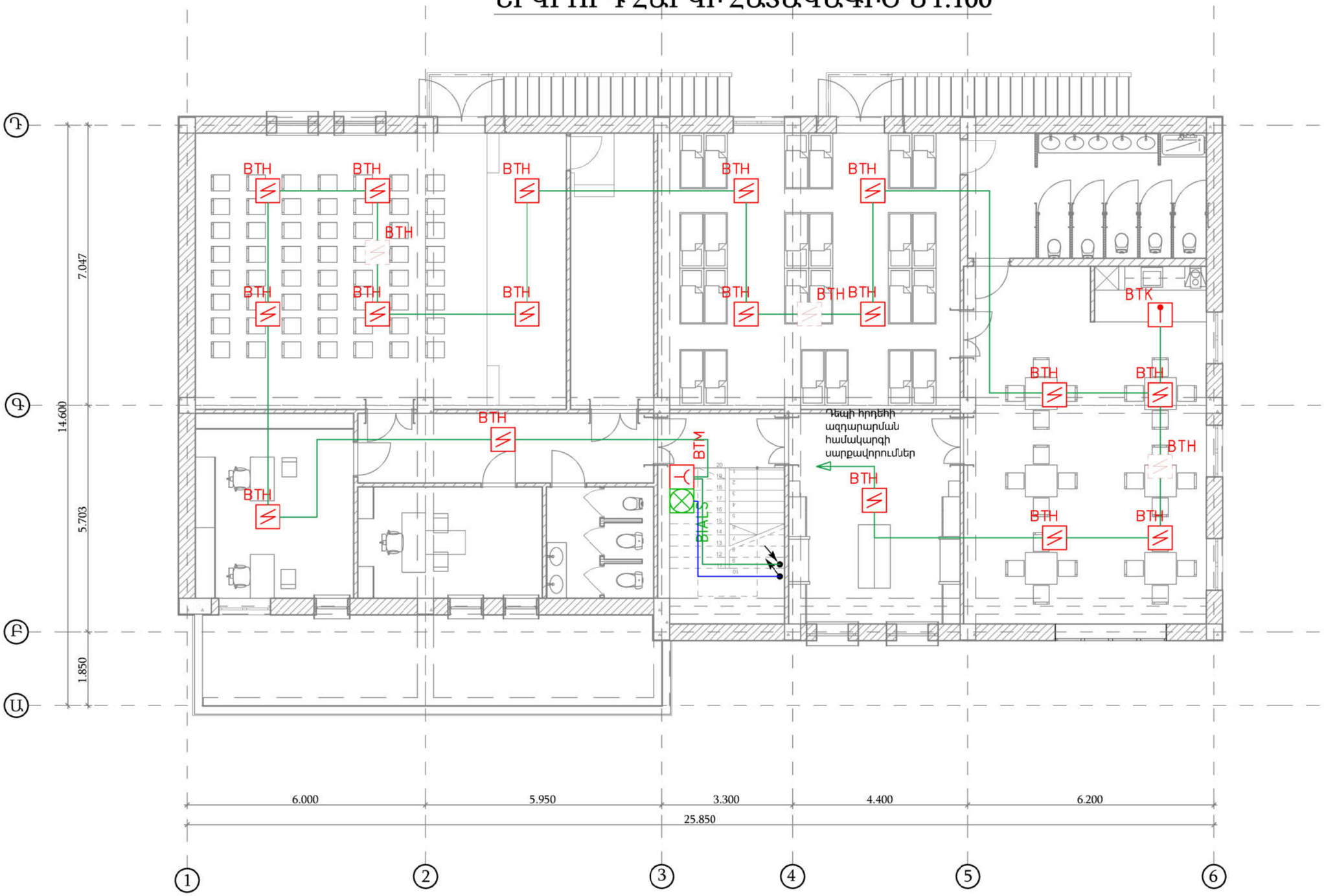

Պայմանական նշաններ

Անվանում	Նշում
Հասցեային ծխի ազդասարք	
Հասցեային ծխի ազդասարք(ներառաստաղային)	
Հասցեային ջերմային ազդասարք	
Ձեռքի ղեկավարմամբ հասցեային ազդասարք	

Պայմանական նշաններ

Անվանում	Նշում
Համակցված լուսաձայնային ազդարար	
Հրակայուն մալուխ 1x2x0,9 7	

ՊԱՇՏՈՆ	ԱՆՈՒՆ, ԱԶԳԱՆՈՒՆ	ՍՏՈՐԱԳՐ.	ԱՄԻՍ	ՀՀ ԱՐՄԱՎԻՐԻ ՄԱՐԶԻ ՄԵԾԱՄՈՐ ՀԱՄԱՑՆՔԻ ՆՈՐ ԿԵՍԱՐԻԱ ԲՆԱԿԱՎԱՅՐԻ ՄԱՆԿԱՊԱՐՏԵԶԻ ԿԱՌՈՒՑՈՒՄ			
ՆԳՃ	Թ. ՀՄԱՅԱԿՅԱՆ						
ՆԱԽԱԳԾԵՑ	Ս. ՄԻՐԶՈՅԱՆ			ՀՐԴԵՀԻ ԱԶԴԱՐԱՐՄԱՆ ՀԱՄԱԿԱՐԳ	ՓՈՒԼ	ԹԵՐԹ	ԹԵՐԹԵՐ
					ԱՆ	7	
				ԵՐԿՐՈՐԴ ՀԱՐԿԻ ՀԱՏԱԿԱԳԻԾ Մ1:100	«ՋԻ ԷՄ ԲԻ ԳՐՈՒՊ» ՍՊԸ		

Ծխի կամ ջերմային ազդասարքի կեղծ առաստաղից

միացման օրինակ

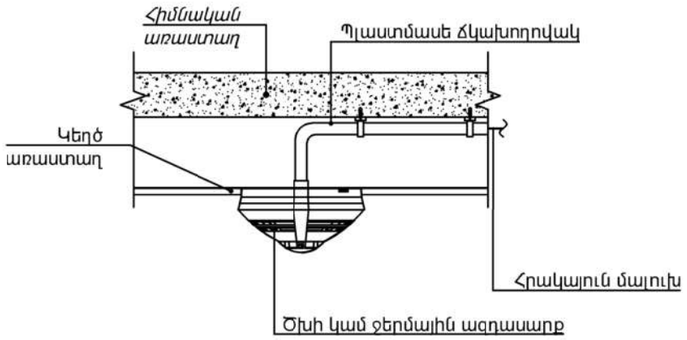

Ծխի կամ ջերմային ազդասարքի առաստաղից

միացման օրինակ

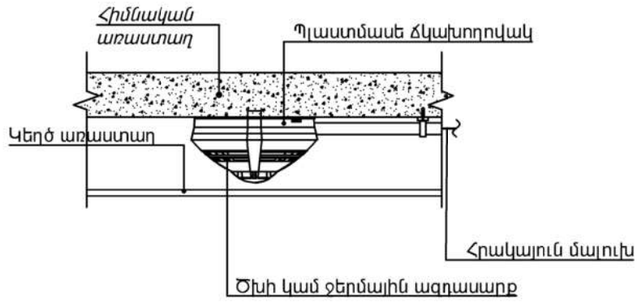

Հասցեային ձեռքի ազդասարքի պատից

միացման օրինակ

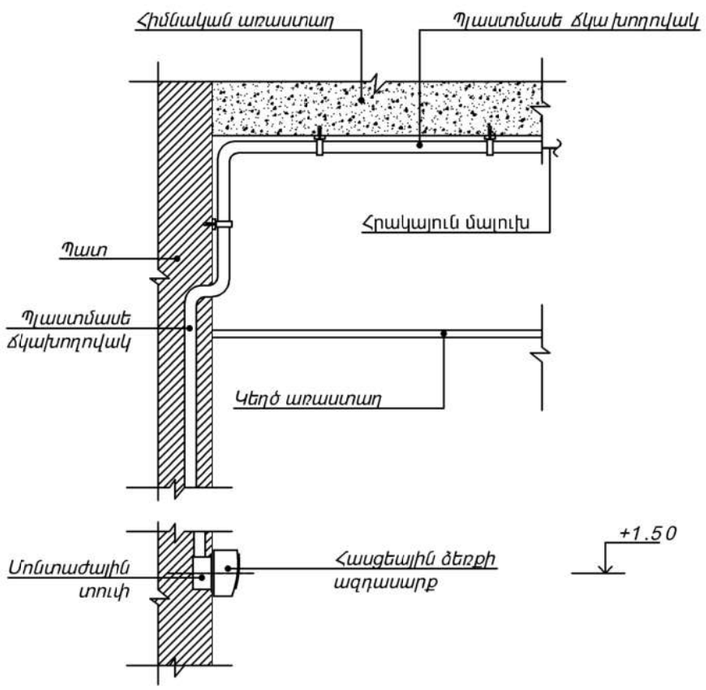

ՊԱՇՏՈՆ	ԱՆՈՒՆ, ԱԶԳԱՆՈՒՆ	ՍՏՈՐԱԳՐ.	ԱՄԻՍ	ՀՀ ԱՐՄԱՎԻՐԻ ՄԱՐԶԻ ՄԵԾԱՄՈՐ ՀԱՄԱՅՆՔԻ ՆՈՐ ԿԵՍԱՐԻԱ ԲՆԱԿԱՎԱՅՐԻ ՄԱՆԿԱՊԱՐՏԵԶԻ ԿԱՌՈՒՑՈՒՄ			
ՆԳՃ	Թ. ՀՄԱՅԱԿՅԱՆ						
ՆԱԽԱԳԾԵՑ	Ս. ՄԻՐԶՈՅԱՆ			ՀՐԴԵՀԻ ԱԶԴԱՐԱՐՄԱՆ ՀԱՄԱԿԱՐԳ	ՓՈՒԼ	ԹԵՐԹ	ԹԵՐԹԵՐ
					ԱՆ	8	
				ՍԱՐՔԱՎՈՐՈՒՄԵՐԻ ՏԵՂԱԴՐՄԱՆ ՕՐԻՆԱԿՆԵՐ	«ՋԻ ԷՄ ԲԻ ԳՐՈՒՊ» ՍՊԸ		

Հրդեհաահազանգման համակարգ

N	Անվանում	Քանակ	Միավոր
1	Համակարգի կառավարման գլխավոր վահանակ	1	հատ
2	Երկլարանի գծի վերահսկիչ	1	հատ
3	Հասցեային ռելեային բլոկ	1	հատ
4	Պահուստային սնուցման աղբյուր	1	հատ
5	Մարտկոց 7Աժ	1	հատ
6	Ծխի հասցեային ազդասարք	36	հատ
7	Ջերմային հասցեային ազդասարք	3	հատ
8	Ձեռքի ղեկավարմամբ հասցեային ազդասարք	4	հատ
9	Համակցված լուսաձայնային ազդարար (ներսի)	4	հատ
10	Համակցված լուսաձայնային ազդարար (դրսի)	1	հատ
11	Պլաստիկ մալուխուղի սպիտակ 90 մմ X 50 մմ գծային կտրվածքով IP 44, ISO 9001:2000, EN 50085-2-1 ստանդարտների համապատասխան	1	մ
12	Պլաստիկ մալուխուղու T - ձև էլեմենտ սպիտակ 90մմ X 50 մմ գծային կտրվածքով IP 44, ISO 9001:2000, EN 50085-2-1 ստանդարտների համապատասխան	1	հատ
13	Պլաստիկ մալուխուղու հարթ անկյուն սպիտակ 90մմ X 50 մմ գծային կտրվածքով IP 44, ISO 9001:2000, EN 50085-2-1 ստանդարտների համապատասխան	1	հատ
14	Պլաստիկ մալուխուղու ճակատի քողարկիչ սպիտակ 90 մմ X 50 մմ գծային կտրվածքով IP 44, ISO 9001:2000, EN 50085-2-1 ստանդարտների համապատասխան	2	հատ
15	Հրակայուն մալուխ KCPBнг(A)-FRLS 1x2x0,80 մմ, հրակայունության աստիճանը 180ր.	10	մ
16	Հրակայուն մալուխ KCPBнг(A)-FRLS 1x2x0,97 մմ, հրակայունության աստիճանը 180ր.	150	մ
17	Սնուցման մալուխ 2x1	10	մ
18	Պլաստմասե ճկախողովակ Ø 20մմ.	50	մ
19	Մոնտաժային նյութեր	1	համալիր

ՊԱՇՏՈՆ	ԱՆՈՒՆ, ԱԶԳԱՆՈՒՆ	ՍՏՈՐԱԳՐ.	ԱՄԻՍ	ՀՀ ԱՐՄԱՎԻՐԻ ՄԱՐԶԻ ՄԵԾԱՄՈՐ ՀԱՄԱՅՆՔԻ ՆՈՐ ԿԵՍԱՐԻԱ ԲՆԱԿԱՎԱՅՐԻ ՄԱՆԿԱՊԱՐՏԵԶԻ ԿԱՌՈՒՑՈՒՄ			
ՆԳՃ	Թ. ՀՄԱՅԱԿՅԱՆ						
ՆԱԽԱԳԾԵՑ	Ս. ՄԻՐԶՈՅԱՆ			ՀՐԴԵՀԻ ԱԶԴԱՐԱՐՄԱՆ ՀԱՄԱԿԱՐԳ	ՓՈՒԼ	ԹԵՐԹ	ԹԵՐԹԵՐ
					ԱՆ	9	
				ՍԱՐՔԱՎՈՐՈՒՄՆԵՐԻ ՄԱՄՆԱԳԻՐ	«ՋԻ ԷՄ ԲԻ ԳՐՈՒՊ» ՍՊԸ		